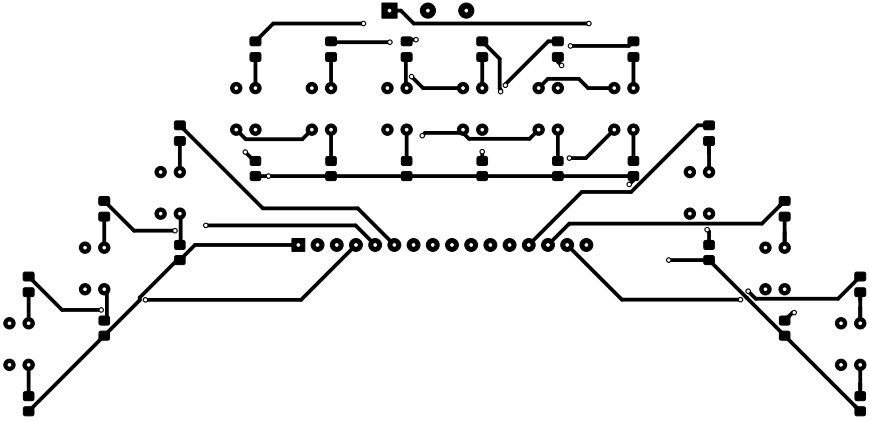

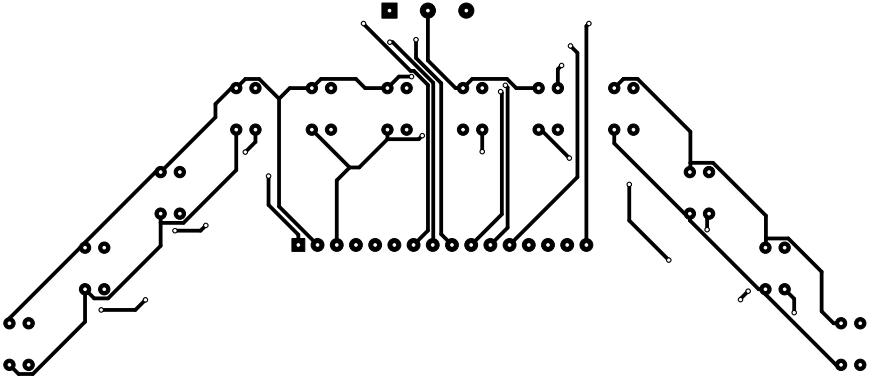

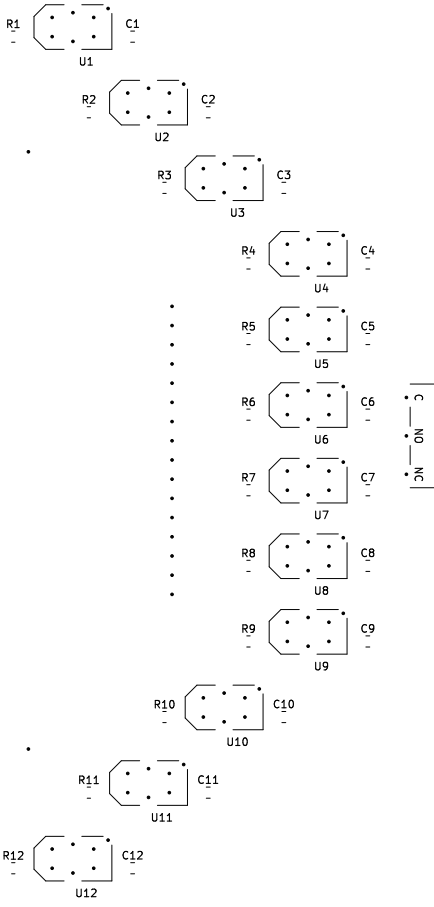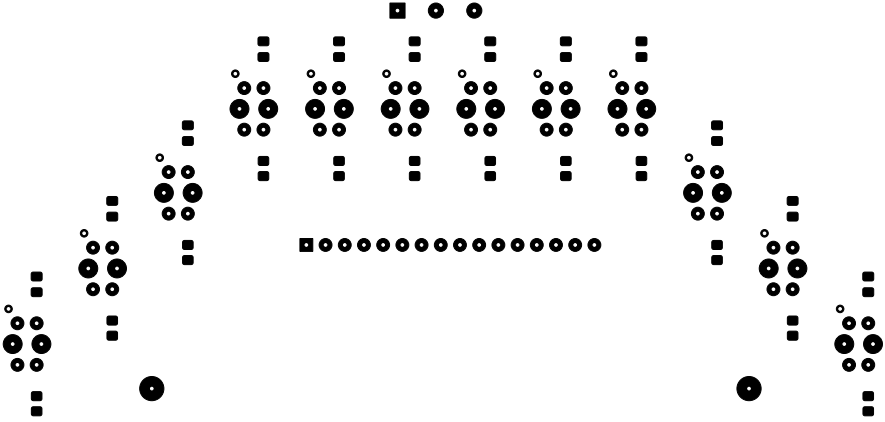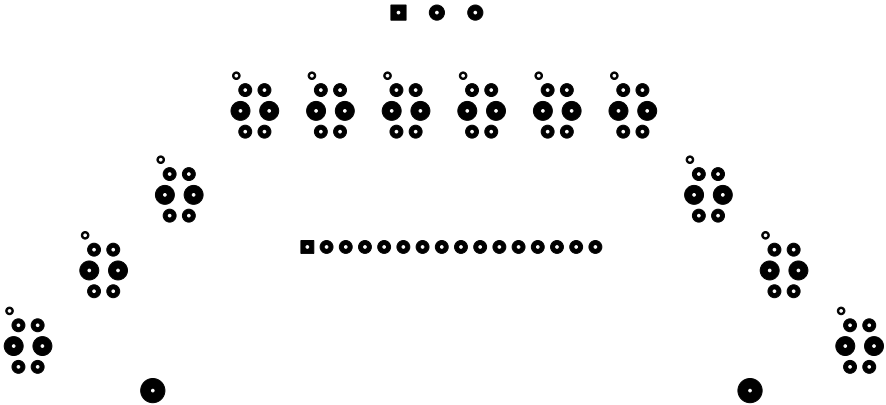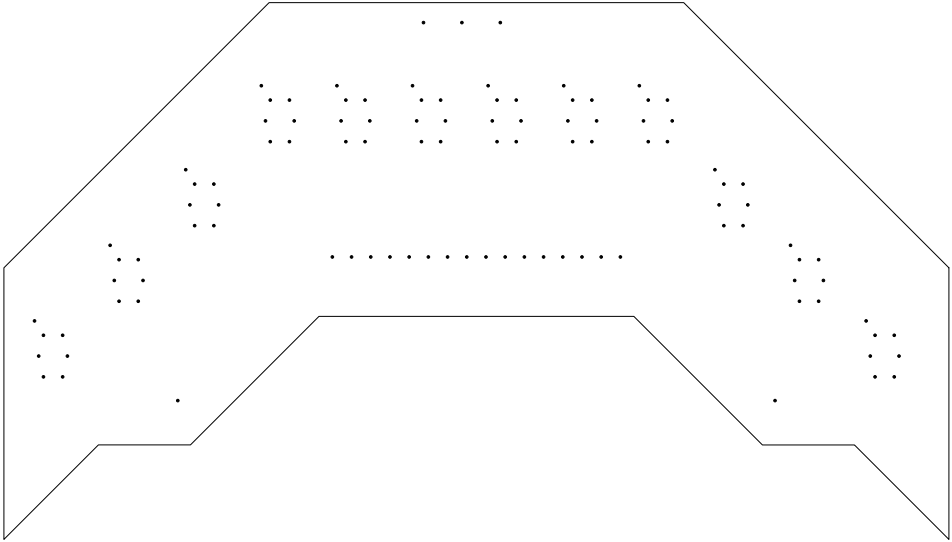
R1
C1
U1
R2
C2
U2
R3
C3
U3
R4
C4
U4
R5
C5
U5
R6
C6
U6
R7
C7
U7
R8
C8
U8
R9
C9
U9
R10
C10
U10
R11
C11
U11
R12
C12
U12
C
NO
NC